The technical information contained in this document is the exclusive property of Schneider Electric Industries S.A.S and cannot be used or disclosed to third parties of any kind without its written consent. Only those drawings and diagrams remitted after order booking are binding for execution. All devices shown in this diagrams are in open position, drawn out with operating mechanism discharged and all power sources off.

Les informations techniques contenues dans ce document sont la propriete exclusive de Schneider Electric Industries S.A.S et ne peuvent etre utilisees ou divulguees a des tiers quels qu'ils soient sans son accord écrit. Seuls nous engagent pour execution les plans et schemas remis après enregistrement de la commande. Les appareils représentés sur ce schéma sont en position ouvert - désarmés - débrochés - toutes sources coupées.

Ind Rev	Date Date	Modification / Modification	Nom / Name	Visa	Nom / Name	Visa	Nom / Name	Visa	Archiv. Micro-filmed
B	11-12-2008	Mise à jour module com.	JB		ORI				
A	04-12-2008	Edition originale / First issue	JB		EFE				
			Dessine / Drawn		Verifie / Checked		Approuve / Approved		

STATION ENERGIE - TABLEAU 15kV
SCHEMA CELLULE DM2
PROTECTION GENERALE

ATEXIA
BASE NAVALE - LA REUNION

Echelle
Scale

Unite / Department
EMT

Schneider Electric

Code diffusion
Distribution code

Projet - No commande
Project - Order No.
GE3039/ORI

AAM28083

Indice
Rev
B

Folio
Sheet
001

The technical information contained in this document is the exclusive property of Schneider Electric Industries S.A.S and cannot be used, or disclosed, to third parties of any kind without its written consent. Only those drawings and diagrams remitted after order booking are binding for execution. All devices shown in this diagrams are in open position, drawn out with operating mechanism discharged and all power sources off.

Les informations techniques contenues dans ce document sont la propriete exclusive de Schneider Electric Industries S.A.S et ne peuvent etre utilisees ou divulguees a des tiers quels qu'ils soient sans son accord écrit. Seuls nous engagent pour execution les plans et schémas remis après enregistrement de la commande. Les appareils représentés sur ce schéma sont en position ouvert - désarmés - débrochés - toutes sources coupées.

Folio Sheet	Designation Designation	Indice de modification Revision										Folio Sheet	Designation Designation	Indice de modification Revision									
001	PAGE DE GARDE	A	B																				
002	SOMMAIRE	A	B																				
003	CIRCUIT DE PUISSANCE CONTACTS SECTIONNEUR	A																					
004	CIRCUIT DE PUISSANCE CONTACTS DISJONCTEUR	A																					
005	PROTECTIONS	A	B																				
006	MESURE COMPTAGE	A	B																				
007	ALIMENTATION AUXILIAIRE	A																					
008	COMMANDE DISJONCTEUR	A																					
009	CARTE SEPAM MES114	A																					
010	MATRICE SEPAM 1000+ S40	A																					
011	BORNIER XB1	A																					
012	BORNIERS XB2 - XB3	A																					
013	BORNIERS XB4 - XB5	A	B																				
014	BORNIERS XB7 - XB8 - XB11	A																					
015	BORNIER XB30	A																					
016	BORNIER XB31	A																					
017	NOMENCLATURE	A	B																				

Archivage
Microfilmed

Recapitulatif des folios
et indices de modification
Page summary
with modification indexes

ATEXIA
BASE NAVALE - LA REUNION

Schneider Electric

AAM28083

Projet - No commande Project - Order No.	Indice Rev	Folio Sheet
GE3039/ORI	B	002

The technical information contained in this document is the exclusive property of Schneider Electric Industries S.A.S and cannot be used, or disclosed, to third parties of any kind without its written consent. Only those drawings and diagrams remitted after order booking are binding for execution. All devices shown in this diagrams are in open position, drawn out with operating mechanism discharged and all power sources off.

Les informations techniques contenues dans ce document sont la propriete exclusive de Schneider Electric Industries S.A.S et ne peuvent etre utilisees ou divulguees a des tiers quels qu'ils soient sans son accord écrit. Seuls nous engagent pour execution les plans et schémas remis après enregistrement de la commande. Les appareils représentés sur ce schéma sont en position ouvert - désarmés - débroches - toutes sources coupées.

CIRCUIT DE PUISSANCE | CONTACTS DE POSITION DU SECTIONNEUR DE LIGNE | CONTACTS DE POSITION DU SECTIONNEUR DE TERRE

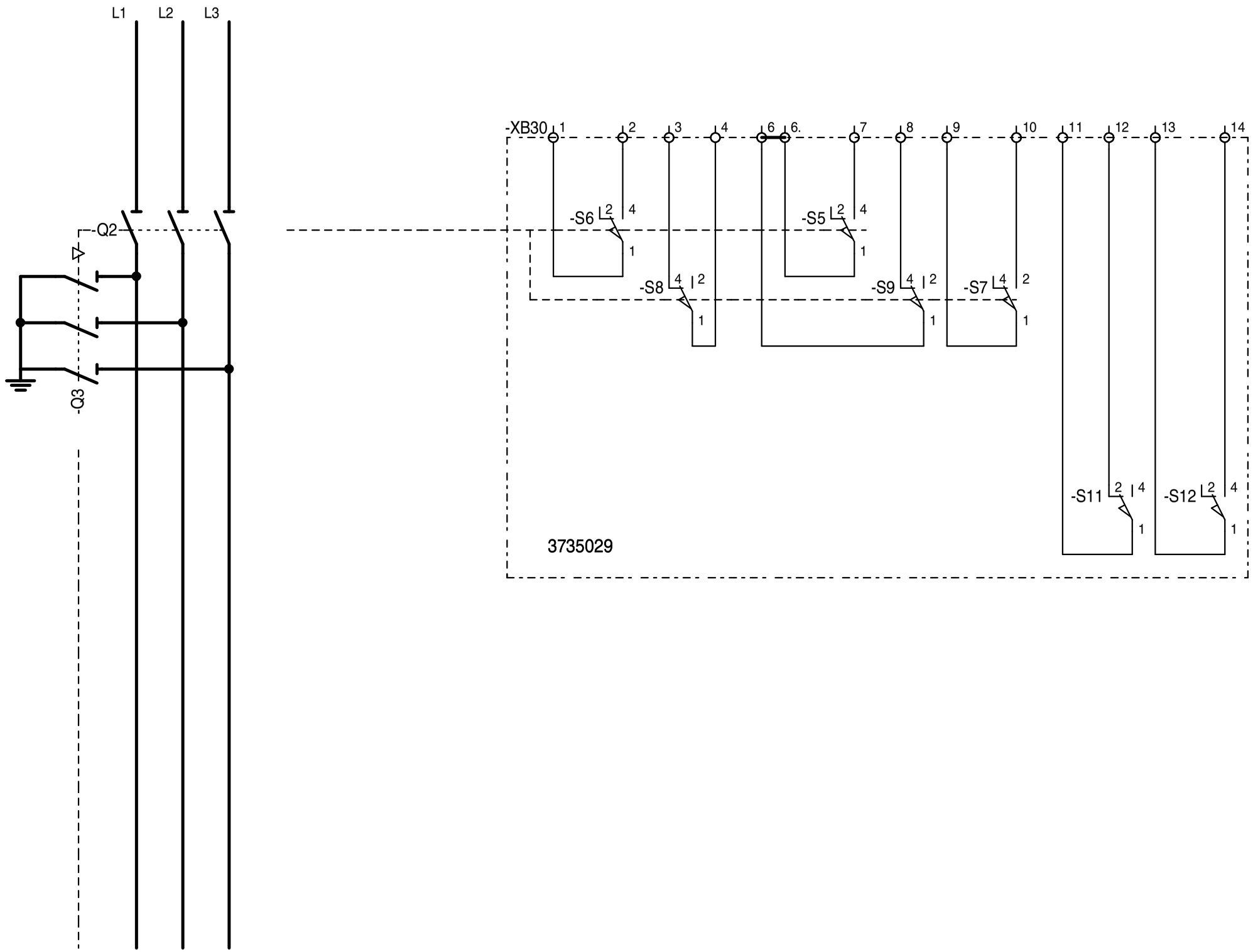

Ind. Rev	Date Date	Modification / Modification	Archiv. Micro-filmed	Ind. Rev	Date Date	Modification / Modification	Archiv Micro-filmed
A	04-12-2008	Edition originale / First issue					

CIRCUIT DE PUISSANCE
CONTACTS SECTIONNEUR

ATEXIA
BASE NAVALE - LA REUNION

Schneider Electric

AAM28083

Projet - No commande Project - Order No.	Indice Rev	Folio Sheet
GE3039/ORI	A	003

Format SEE A3 suite - 08/2002

CIRCUIT DE PUISSANCE

CONTACTS DE POSITION DU DISJONCTEUR

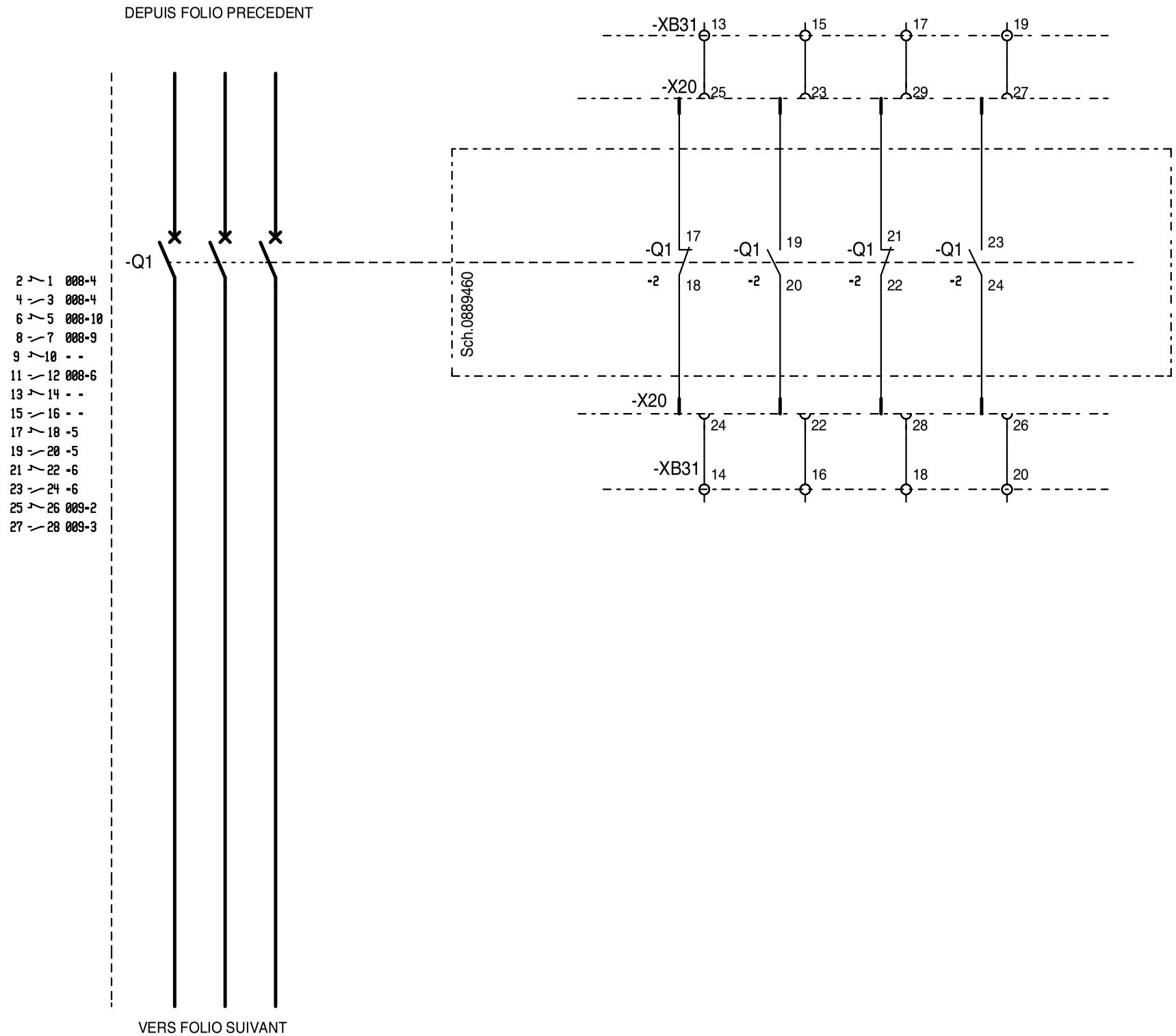

The technical information contained in this document is the exclusive property of Schneider Electric Industries S.A.S and cannot be used, or disclosed, to third parties of any kind without its written consent. Only those drawings and diagrams remitted after order booking are binding for execution. All devices shown in this diagrams are in open position, drawn out with operating mechanism discharged and all power sources off.

Les informations techniques contenues dans ce document sont la propriete exclusive de Schneider Electric Industries S.A.S et ne peuvent etre utilisees ou divulguees a des tiers quels qu'ils soient sans son accord écrit. Seuls nous engagent pour execution les plans et schémas remis après enregistrement de la commande. Les appareils représentés sur ce schéma sont en position ouvert - désarmés - débroches - toutes sources coupées.

Ind. Rev	Date Date	Modification / Modification	Archiv. Micro-filmed	Ind. Rev	Date Date	Modification / Modification	Archiv Micro-filmed
A	04-12-2008	Edition originale / First issue					

CIRCUIT DE PUISSANCE
CONTACTS DISJONCTEUR

ATEXIA
BASE NAVALE - LA REUNION

Schneider Electric

AAM28083

Projet - No commande Project - Order No.	Indice Rev	Folio Sheet
GE3039/ORI	A	004

Format SEE A3 suite - 08/2002

The technical information contained in this document is the exclusive property of Schneider Electric Industries S.A.S and cannot be used, or disclosed, to third parties of any kind without its written consent. Only those drawings and diagrams remitted after order booking are binding for execution. All devices shown in this diagrams are in open position, drawn out with operating mechanism discharged and all power sources off.

Les informations techniques contenues dans ce document sont la propriete exclusive de Schneider Electric Industries S.A.S et ne peuvent etre utilisees ou divulguees a des tiers quels qu'ils soient sans son accord écrit. Seuls nous engagent pour execution les plans et schémas remis après enregistrement de la commande. Les appareils représentés sur ce schéma sont en position ouvert - desarmes - débroches - toutes sources coupées.

CIRCUIT DE PUISSANCE | PROTECTIONS ET CONTROLE | COMMUNICATION

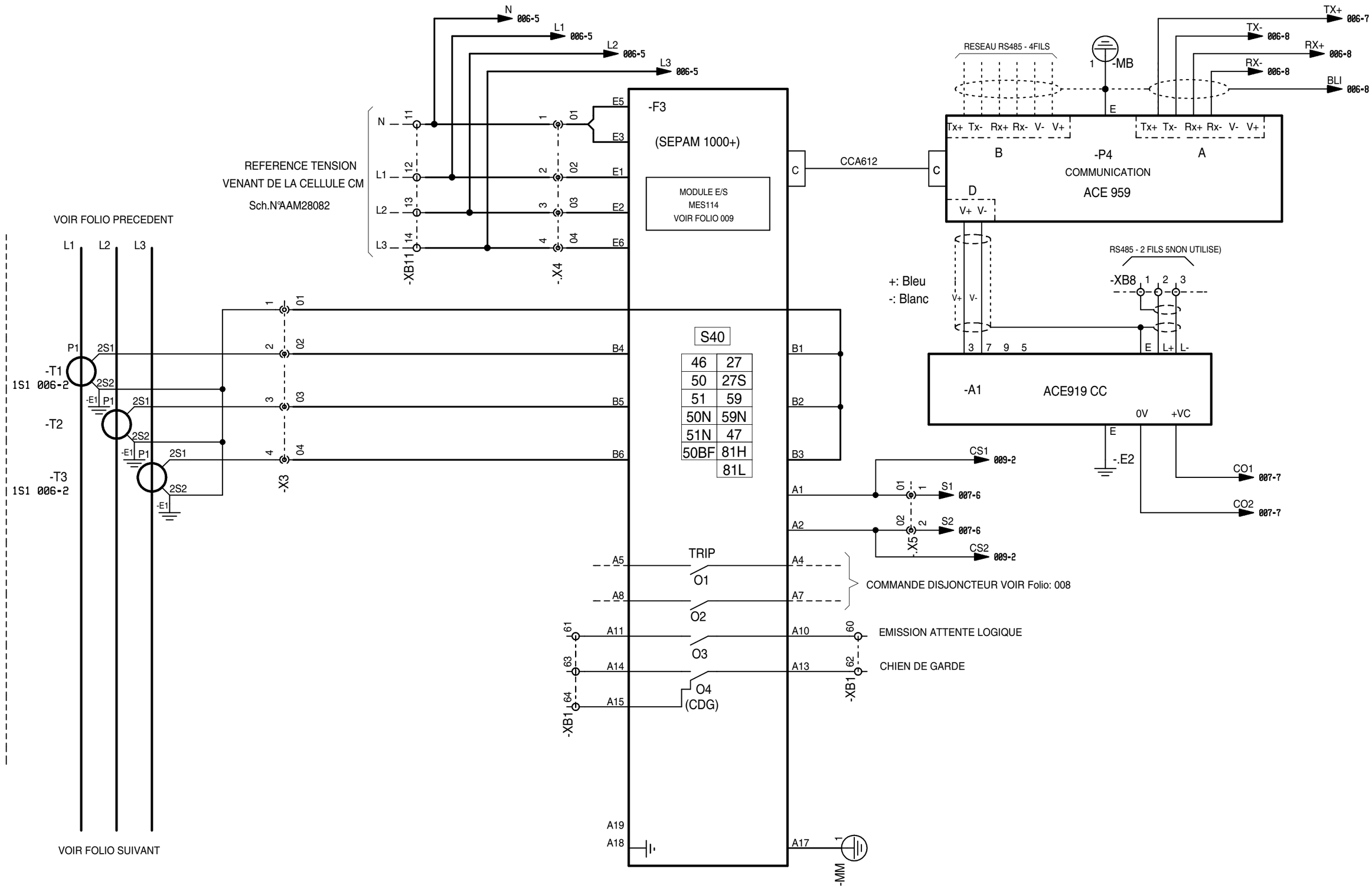

Ind. Rev	Date Date	Modification / Modification	Archiv. Micro-filmed	Ind. Rev	Date Date	Modification / Modification	Archiv. Micro-filmed
B	11-12-2008	Mise à jour module com.					
A	04-12-2008	Edition originale / First issue					

PROTECTIONS

ATEXIA
BASE NAVALE - LA REUNION

Schneider Electric

AAM28083

Projet - No commande Project - Order No.	Indice Rev	Folio Sheet
GE3039/ORI	B	005

Format SEE A3 suite - 08/2002

The technical information contained in this document is the exclusive property of Schneider Electric Industries S.A.S and cannot be used, or disclosed, to third parties of any kind without its written consent. Only those drawings and diagrams remitted after order booking are binding for execution. All devices shown in this diagrams are in open position, drawn out with operating mechanism discharged and all power sources off.

Les informations techniques contenues dans ce document sont la propriete exclusive de Schneider Electric Industries S.A.S et ne peuvent etre utilisees ou divulguees a des tiers quels qu'ils soient sans son accord écrit. Seuls nous engagent pour execution les plans et schémas remis après enregistrement de la commande. Les appareils représentés sur ce schéma sont en position ouvert - désarmés - débroches - toutes sources coupées.

CIRCUIT DE PUISSANCE

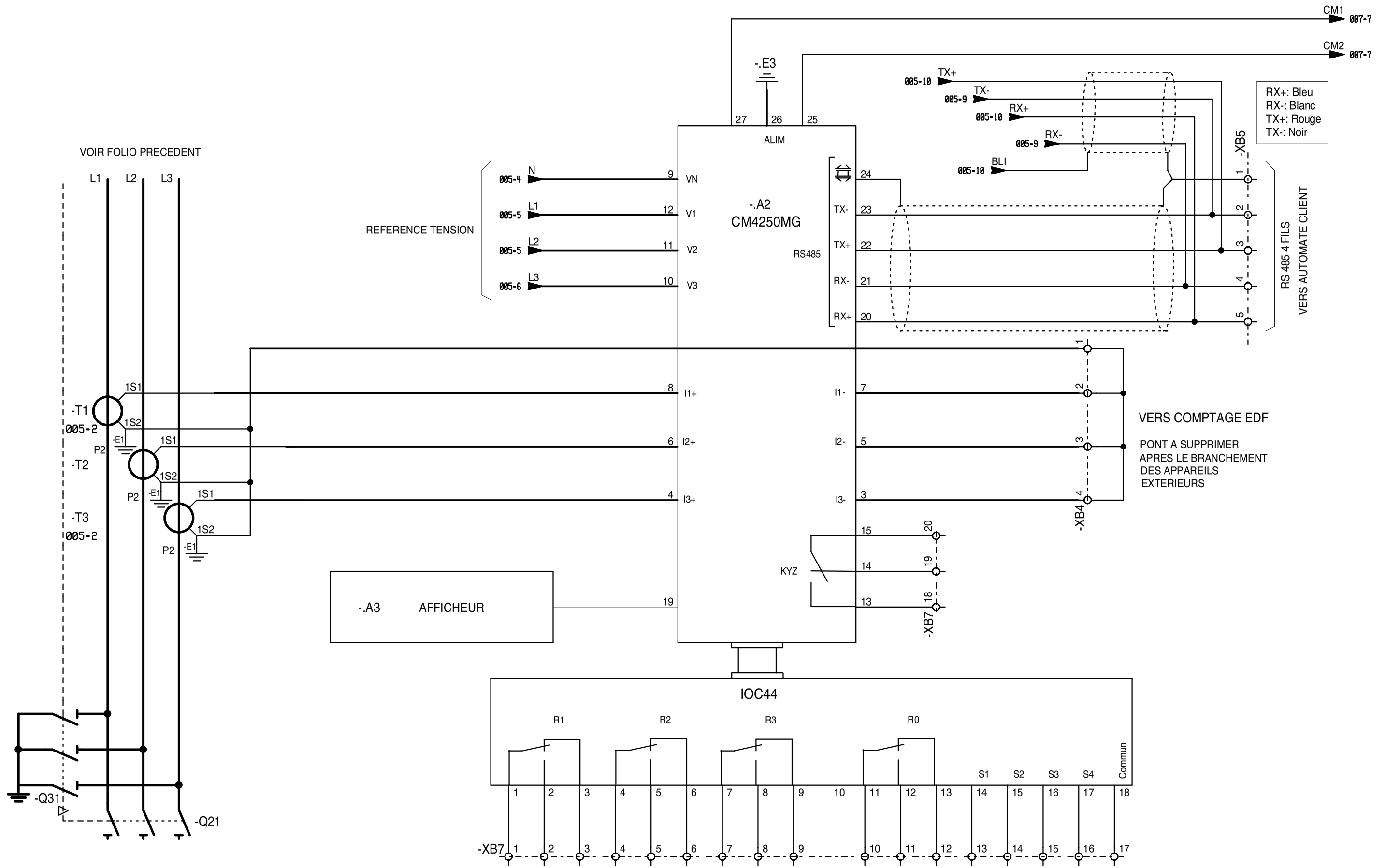

Ind. Rev	Date Date	Modification / Modification	Archiv. Micro-filmed	Ind. Rev	Date Date	Modification / Modification	Archiv Micro-filmed
B	11-12-2008	Mise à jour module com.					
A	04-12-2008	Edition originale / First issue					

MESURE COMPTAGE

ATEXIA
BASE NAVALE - LA REUNION

Schneider Electric

AAM28083

Projet - No commande Project - Order No.	Indice Rev	Folio Sheet
GE3039/ORI	B	006

Format SEE A3 suite - 08/2002

The technical information contained in this document is the exclusive property of Schneider Electric Industries S.A.S and cannot be used, or disclosed, to third parties of any kind without its written consent. Only those drawings and diagrams remitted after order booking are binding for execution. All devices shown in this diagrams are in open position, drawn out with operating mechanism discharged and all power sources off.

Les informations techniques contenues dans ce document sont la propriete exclusive de Schneider Electric Industries S.A.S et ne peuvent etre utilisees ou divulguees a des tiers quels qu'ils soient sans son accord écrit. Seuls nous engagent pour execution les plans et schémas remis après enregistrement de la commande. Les appareils représentés sur ce schéma sont en position ouvert - desarmés - débroches - toutes sources coupées.

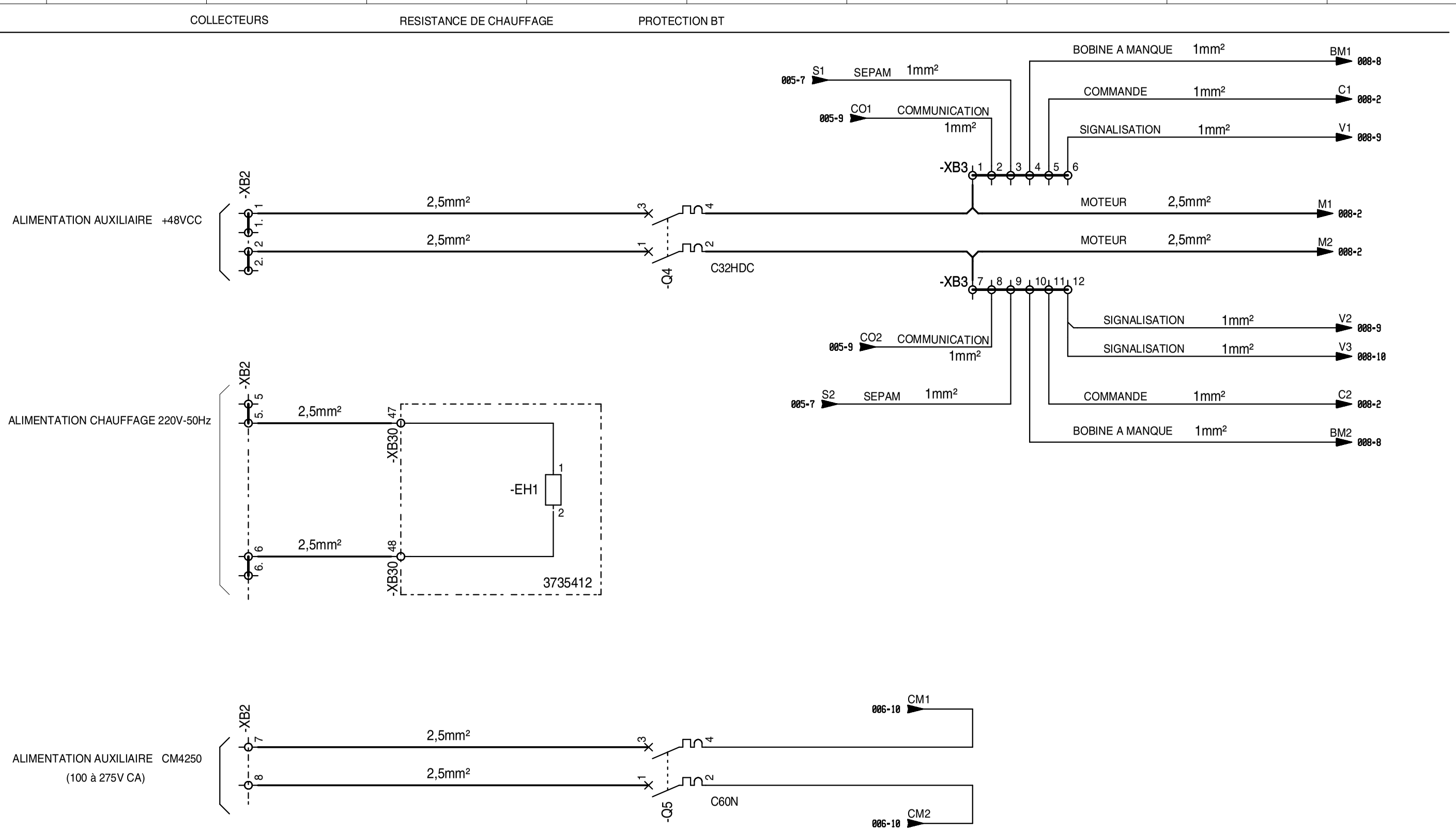

Ind. Rev	Date Date	Modification / Modification	Archiv. Micro-filmed	Ind. Rev	Date Date	Modification / Modification	Archiv Micro-filmed
A	04-12-2008	Edition originale / First issue					

ALIMENTATION AUXILIAIRE

ATEXIA
BASE NAVALE - LA REUNION

Schneider Electric

AAM28083

Projet - No commande Project - Order No.	Indice Rev	Folio Sheet
GE3039/ORI	A	007

Format SEE A3 suite - 08/2002

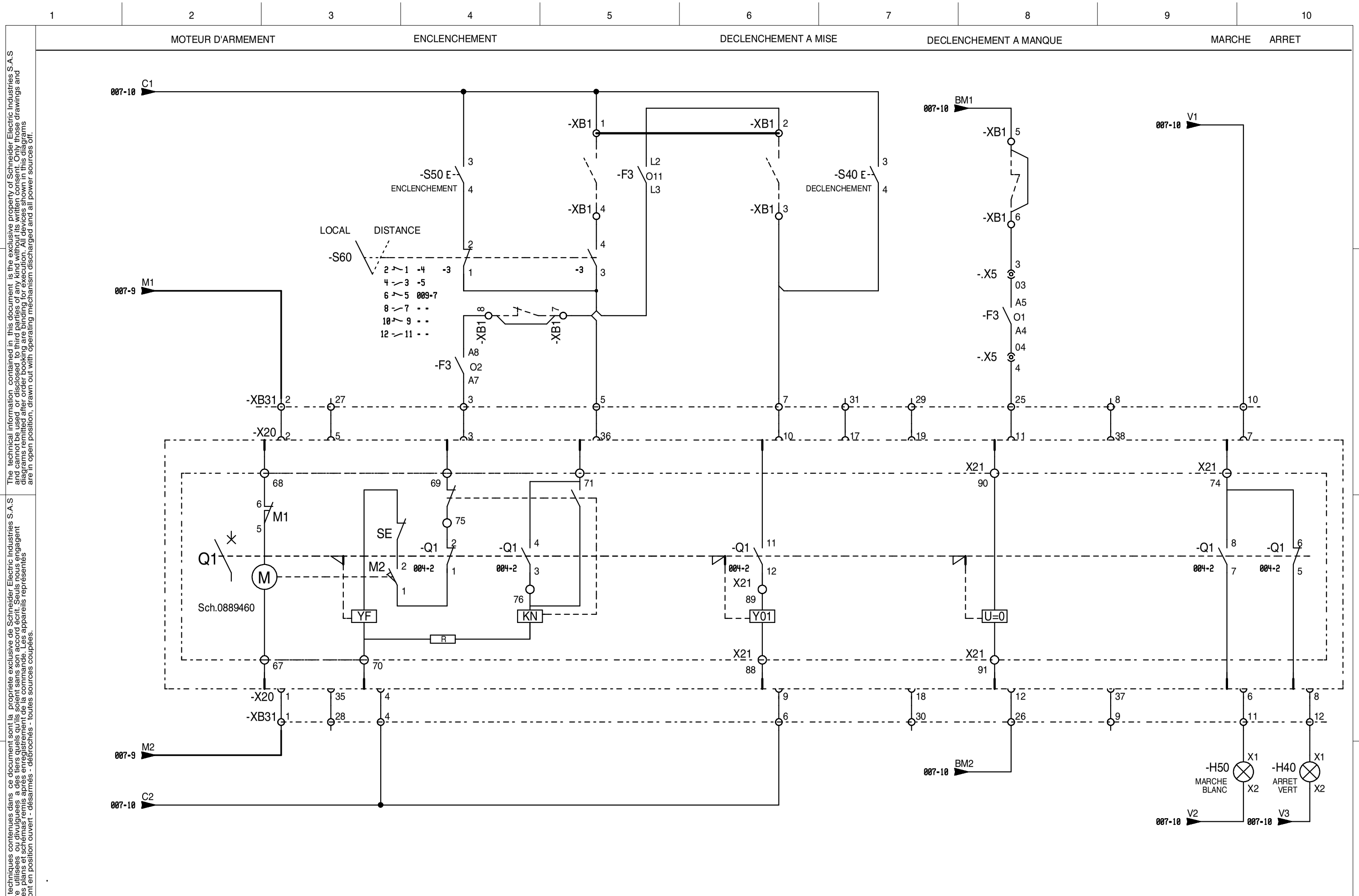

The technical information contained in this document is the exclusive property of Schneider Electric Industries S.A.S and cannot be used, or disclosed, to third parties of any kind without its written consent. Only those drawings and diagrams remitted after order booking are binding for execution. All devices shown in this diagrams are in open position, drawn out with operating mechanism discharged and all power sources off.

Les informations techniques contenues dans ce document sont la propriete exclusive de Schneider Electric Industries S.A.S et ne peuvent etre utilisees ou divulguees a des tiers quels qu'ils soient sans son accord écrit. Seuls nous engagent pour execution les plans et schémas remis après enregistrement de la commande. Les appareils représentés sur ce schéma sont en position ouvert - désarmés - débroches - toutes sources coupées.

Ind. Rev	Date Date	Modification / Modification	Archiv. Micro-filmed	Ind. Rev	Date Date	Modification / Modification	Archiv Micro-filmed
A	04-12-2008	Edition originale / First issue					

COMMANDE DISJONCTEUR

ATEXIA
BASE NAVALE - LA REUNION

Schneider Electric

AAM28083

Projet - No commande Project - Order No.	Indice Rev	Folio Sheet
GE3039/ORI	A	008

Format SEE A3 suite - 08/2002

The technical information contained in this document is the exclusive property of Schneider Electric Industries S.A.S and cannot be used, or disclosed, to third parties of any kind without its written consent. Only those drawings and diagrams remitted after order booking are binding for execution. All devices shown in this diagrams are in open position, drawn out with operating mechanism discharged and all power sources off.

Les informations techniques contenues dans ce document sont la propriete exclusive de Schneider Electric Industries S.A.S et ne peuvent etre utilisees ou divulguees a des tiers quels qu'ils soient sans son accord écrit. Seuls nous engagent pour execution les plans et schémas remis après enregistrement de la commande. Les appareils représentés sur ce schéma sont en position ouvert - désarmés - débroches - toutes sources coupées.

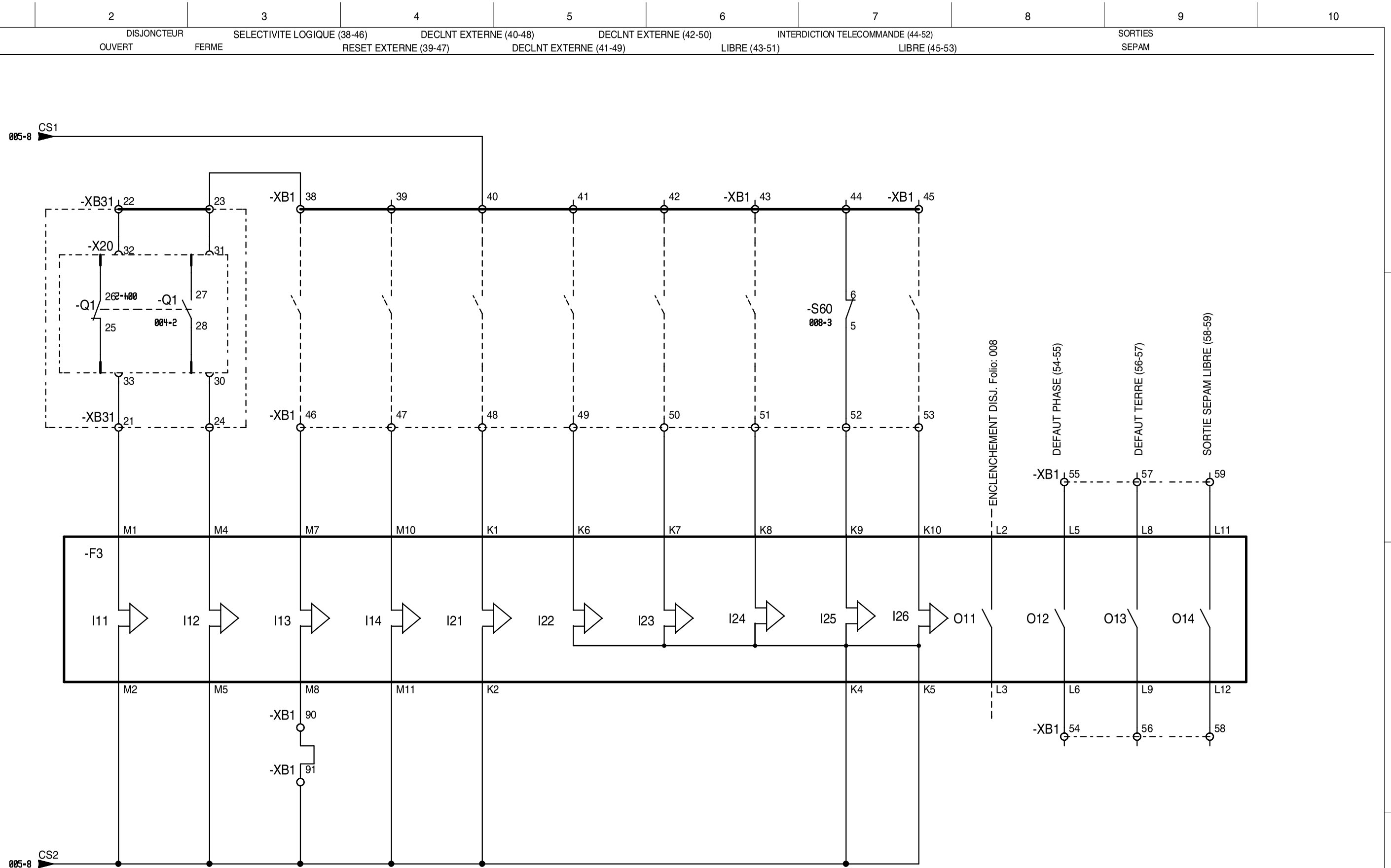

Ind. Rev	Date Date	Modification / Modification	Archiv. Micro-filmed	Ind. Rev	Date Date	Modification / Modification	Archiv Micro-filmed
A	04-12-2008	Edition originale / First issue					

CARTE SEPAM MES114

ATEXIA
BASE NAVALE - LA REUNION

Schneider Electric

AAM28083

Projet - No commande Project - Order No.	Indice Rev	Folio Sheet
GE3039/ORI	A	009

Format SEE A3 suite - 08/2002

The technical information contained in this document is the exclusive property of Schneider Electric Industries S.A.S and cannot be used, or disclosed, to third parties of any kind without its written consent. Only those drawings and diagrams remitted after order booking are binding for execution. All devices shown in this diagrams are in open position, drawn out with operating mechanism discharged and all power sources off.

Les informations techniques contenues dans ce document sont la propriete exclusive de Schneider Electric Industries S.A.S et ne peuvent etre utilisees ou divulguees a des tiers quels qu'ils soient sans son accord écrit. Seuls nous engagent pour execution les plans et schémas remis après enregistrement de la commande. Les appareils représentés sur ce schéma sont en position ouvert - désarmés - débrochés - toutes sources coupées.

SEPAM 1000+ S40 + MES 114

				SORTIES								VOYANTS DE SIGNALISATION										
		EN SERVICE	ACCROCHAGE	DECLENCHEMENT	VERROUILLAGE ENCLENCHEMENT	EMISSION ATTENTE LOGIQUE	CHIEN DE GARDE	ENCLENCHEMENT	DEFAUT PHASE	DEFAUT TERRE	LIBRE	I>51	I>>51	Io> 51N	Io>>51N	ext		off	on	TRIP		
FONCTION		ES	86	O1	O2	O3	O4	O11	O12	O13	O14	L1	L2	L3	L4	L5	L6	L7	L8	L9	OPG	FONCTIONS ASSOCIEES
PROTECTION PHASE	50/51-1		■	■	■				■			■								■	■	COMMANDE DU DISJONCTEUR
	50/51-2		■	■	■				■				■							■	■	
	50/51-3		■	■	■				■			■								■	■	
	50/51-4		■	■	■				■				■							■	■	
PROTECTION HOMOPOLAIRE	50N/51N-1		■	■	■					■				■						■	■	
	50N/51N-2		■	■	■					■					■					■	■	
	50N/51N-3		■	■	■					■				■						■	■	
	50N/51N-4		■	■	■					■					■					■	■	
DEFAUT DISJ.	50BF																					
DESEQUILIBRE	46-1		■	■	■															■	■	
	46-2		■	■	■															■	■	
MINIMUM DE TENSION	27/27S-1																				■	
	27/27S-2																				■	
MAXIMUM DE TENSION	59-1																				■	
	59-2																				■	
MAXIMUM DE TENSION RESIDUELLE	59N-1																				■	
	59N-2																				■	
MAXIMUM DE TENSION INVERSE	47																				■	
MAXIMUM DE FREQUENCE	81H-1																				■	
	81H-2																				■	
MINIMUM DE FREQUENCE	81L-1																				■	
	81L-2																				■	
	81L-3																				■	
	81L-4																				■	
DISJONCTEUR OUVERT	I11																	■				
DISJONCTEUR FERME	I12																		■			
RECEPTION ATTENTE LOGIQUE	I13																					
RESET EXTERNE	I14																					
DECLENCHEMENT EXTERNE 1	I21		■	■	■											■				■		
DECLENCHEMENT EXTERNE 2	I22		■	■	■											■				■		
DECLENCHEMENT EXTERNE 3	I23		■	■	■											■				■		
LIBRE	I24																					
INTERDICTION TELECOMMANDE	I25																					
LIBRE	I26																					
"PICK-UP"																					■	OSCILLOGRAPHIE
DROP OUT																						
DEFAUT SURVEILLANCE CIRCUIT DE DECL.																						
EMISS. LOGIQUE						■																SELECTIVITE LOGIQUE
DISCORDANCE COMMANDE TC / POSITION DISJ.																						
SURVEILLANCE DISJONCTEUR																						
ROTATION INVERSE DE PHASE																						
INHIBITION OPG																						
CHIEN DE GARDE							■															
REENCLENCHEUR EN SERVICE								■														

.

Ind. Rev	Date Date	Modification / Modification	Archiv. Micro-filmed	Ind. Rev	Date Date	Modification / Modification	Archiv. Micro-filmed
A	04-12-2008	Edition originale / First issue					

MATRICE SEPAM 1000+ S40

ATEXIA
BASE NAVALE - LA REUNION

Schneider Electric

AAM28083

Projet - No commande Project - Order No.	Indice Rev	Folio Sheet
GE3039/ORI	A	010

Format SEE A3 suite - 08/2002

The technical information contained in this document is the exclusive property of Schneider Electric Industries S.A.S and cannot be used or disclosed to third parties of any kind without its written consent. Only those drawings and diagrams remitted after order booking are binding for execution. All devices shown in this diagrams are in open position, drawn out with operating mechanism discharged and all power sources off.

Les informations techniques contenues dans ce document sont la propriete exclusive de Schneider Electric Industries S.A.S et ne peuvent etre utilisees ou divulguees a des tiers quels qu'ils soient sans son accord écrit. Seuls nous engagent pour execution les plans et schémas remis après enregistrement de la commande. Les appareils représentés sur ce schéma sont en position ouvert - désarmés - débroches - toutes sources coupées.

COMMENTAIRE	FOLIO	BORNIER -XB1
ENCLENCHEMENT (1-4)	008-5	1
DECLENCHEMENT A MISE (2-3)	008-6	2
DECLENCHEMENT A MISE (2-3)	008-6	3
ENCLENCHEMENT (1-4)	008-5	4
DECLENCHEMENT A MANQUE (5-6)	008-8	5
DECLENCHEMENT A MANQUE (5-6)	008-8	6
INTERDICTION D'ENCLENCHEMENT (7-8)	008-5	7
INTERDICTION D'ENCLENCHEMENT (7-8)	008-4	8
SELECTIVITE LOGIQUE (38-46)	009-3	38
RESET EXTERNE (39-47)	009-4	39
DECLNT EXTERNE (40-48)	009-4	40
DECLNT EXTERNE (41-49)	009-5	41
DECLNT EXTERNE (42-50)	009-6	42
LIBRE (43-51)	009-6	43
INTERDICTION TELECOMMANDE (44-52)	009-7	44
LIBRE (45-53)	009-7	45
SELECTIVITE LOGIQUE (38-46)	009-3	46
RESET EXTERNE (39-47)	009-4	47
DECLNT EXTERNE (40-48)	009-4	48
DECLNT EXTERNE (41-49)	009-5	49
DECLNT EXTERNE (42-50)	009-6	50
LIBRE (43-51)	009-6	51
INTERDICTION TELECOMMANDE (44-52)	009-7	52
LIBRE (45-53)	009-7	53
DEFAUT PHASE (54-55)	009-8	54
DEFAUT PHASE (54-55)	009-8	55
DEFAUT TERRE (56-57)	009-9	56
DEFAUT TERRE (56-57)	009-9	57
SORTIE SEPAM LIBRE (58-59)	009-9	58
SORTIE SEPAM LIBRE (58-59)	009-9	59
EMISSION ATTENTE LOGIQUE (60-61)	005-7	60
EMISSION ATTENTE LOGIQUE (60-61)	005-5	61
CHIEN DE GARDE SEPAM (COMMUN/62)	005-7	62
CHIEN DE GARDE SEPAM (NO/62-63)	005-5	63
CHIEN DE GARDE SEPAM (NF/62-64)	005-5	64
	009-3	90
	009-3	91

.

Ind. Rev	Date Date	Modification / Modification	Archiv. Micro-filmed	Ind. Rev	Date Date	Modification / Modification	Archiv. Micro-filmed
A	04-12-2008	Edition originale / First issue					

BORNIER XB1

ATEXIA
BASE NAVALE - LA REUNION

Schneider Electric

AAM28083

Projet - No commande Project - Order No.	Indice Rev	Folio Sheet
GE3039/ORI	A	011

Format SEE A3 suite - 08/2002

The technical information contained in this document is the exclusive property of Schneider Electric Industries S.A.S and cannot be used or disclosed to third parties of any kind without its written consent. Only those drawings and diagrams remitted after order booking are binding for execution. All devices shown in this diagrams are in open position, drawn out with operating mechanism discharged and all power sources off.

Les informations techniques contenues dans ce document sont la propriete exclusive de Schneider Electric Industries S.A.S et ne peuvent etre utilisees ou divulguees a des tiers quels qu'ils soient sans son accord écrit. Seuls nous engagent pour execution les plans et schémas remis après enregistrement de la commande. Les appareils représentés sur ce schéma sont en position ouvert - désarmés - débroches - toutes sources coupées.

COMMENTAIRE	FOLIO
ALIMENTATION AUXILIAIRE +48VCC	007-3
	007-3
ALIMENTATION AUXILIAIRE -48VCC	007-3
	007-3
ALIMENTATION CHAUFFAGE 220V-50Hz	007-3
	007-3
ALIMENTATION CHAUFFAGE 220V-50Hz	007-3
	007-3
ALIMENTATION AUXILIAIRE CM4250	007-3
ALIMENTATION AUXILIAIRE CM4250	007-3

BORNIER

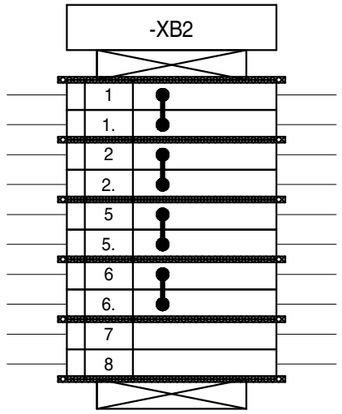

+48V	007-7
+48V	007-7
+48V	007-8
+48V	007-8
+48V	007-8
+48V	007-8
-48V	007-7
-48V	007-7
-48V	007-8
-48V	007-8
-48V	007-8
-48V	007-8

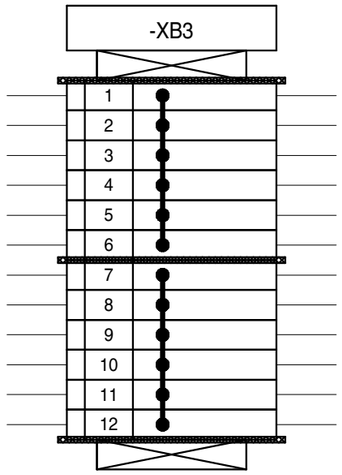

.

Ind. Rev	Date Date	Modification / Modification	Archiv. Micro-filmed	Ind. Rev	Date Date	Modification / Modification	Archiv. Micro-filmed
A	04-12-2008	Edition originale / First issue					

BORNIERS XB2 - XB3

ATEXIA
BASE NAVALE - LA REUNION

Schneider Electric

AAM28083

Projet - No commande Project - Order No.	Indice Rev	Folio Sheet
GE3039/ORI	A	012

The technical information contained in this document is the exclusive property of Schneider Electric Industries S.A.S and cannot be used, or disclosed, to third parties of any kind without its written consent. Only those drawings and diagrams remitted after order booking are binding for execution. All devices shown in this diagrams are in open position, drawn out with operating mechanism discharged and all power sources off.

Les informations techniques contenues dans ce document sont la propriete exclusive de Schneider Electric Industries S.A.S et ne peuvent etre utilisees ou divulguees a des tiers quels qu'ils soient sans son accord écrit. Seuls nous engagent pour execution les plans et schémas remis après enregistrement de la commande. Les appareils représentés sur ce schéma sont en position ouvert - désarmés - débrochés - toutes sources coupées.

COMMENTAIRE	FOLIO
IN (MESURE-COMPTAGE)	006-9
I1 (MESURE-COMPTAGE)	006-9
I2 (MESURE-COMPTAGE)	006-9
I3 (MESURE-COMPTAGE)	006-9

BORNIER

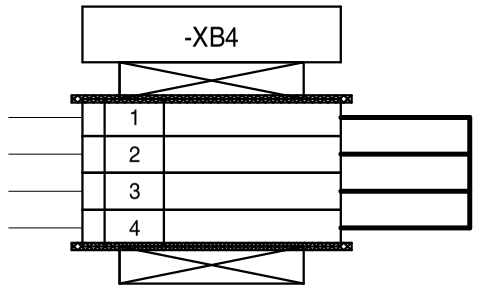

BLINDAGE	006-10
COMMUNICATION RS485 TX-	006-10
COMMUNICATION RS485 TX+	006-10
COMMUNICATION RS485 RX-	006-10
COMMUNICATION RS485 RX+	006-10

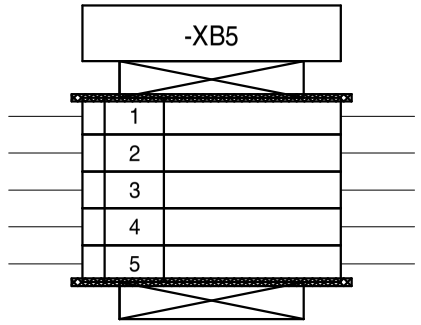

.

Ind. Rev	Date Date	Modification / Modification	Archiv. Micro-filmed	Ind. Rev	Date Date	Modification / Modification	Archiv Micro-filmed
B	11-12-2008	Mise à jour module com.					
A	04-12-2008	Edition originale / First issue					

BORNIERS XB4 - XB5

ATEXIA
BASE NAVALE - LA REUNION

Schneider Electric

AAM28083

Projet - No commande Project - Order No.	Indice Rev	Folio Sheet
GE3039/ORI	B	013

The technical information contained in this document is the exclusive property of Schneider Electric Industries S.A.S and cannot be used or disclosed to third parties of any kind without its written consent. Only those drawings and diagrams remitted after order booking are binding for execution. All devices shown in this diagrams are in open position, drawn out with operating mechanism discharged and all power sources off.

Les informations techniques contenues dans ce document sont la propriete exclusive de Schneider Electric Industries S.A.S et ne peuvent etre utilisees ou divulguees a des tiers quels qu'ils soient sans son accord écrit. Seuls nous engagent pour execution les plans et schémas remis après enregistrement de la commande. Les appareils représentés sur ce schéma sont en position ouvert - désarmés - débroches - toutes sources coupées.

COMMENTAIRE	FOLIO
SORTIE R1 (COMMUN/1)	006-5
SORTIE R1 (NO/1-2)	006-5
SORTIE R1 (NF/1-3)	006-6
SORTIE R2 (COMMUN/4)	006-6
SORTIE R2 (NO/4-5)	006-6
SORTIE R2 (NF/4-6)	006-6
SORTIE R3 (COMMUN/7)	006-7
SORTIE R3 (NO/7-8)	006-7
SORTIE R3 (NF/7-9)	006-7
SORTIE R0 (COMMUN/10)	006-8
SORTIE R0 (NO/10-11)	006-8
SORTIE R0 (NF/10-12)	006-8
ENTREE S1	006-8
ENTREE S2	006-9
ENTREE S3	006-9
ENTREE S4	006-9
COMMUN (ENTREE)	006-9
SORTIE KYZ (NO/18-20)	006-8
SORTIE KYZ (NF/19-20)	006-8
SORTIE KYZ (COMMUN/20)	006-8

BORNIER

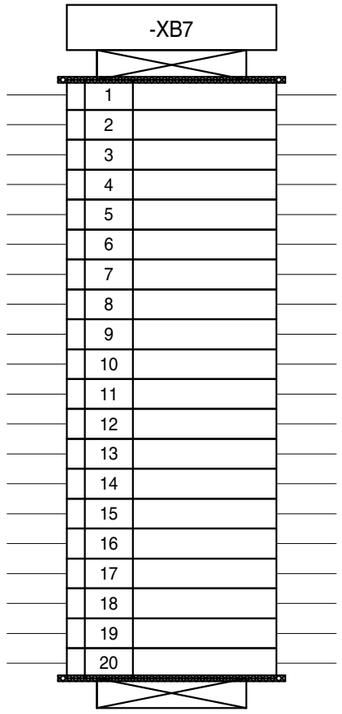

Blindage	005-9
LIAISON RS485 Ligne +	005-9
LIAISON RS485 Ligne -	005-9
CABLAGE INTERNE L-	005-8

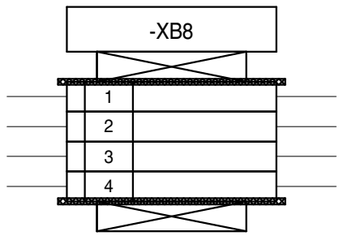

UN (REFERENCE TENSION)	005-4
U1 (REFERENCE TENSION)	005-4
U2 (REFERENCE TENSION)	005-4
U3 (REFERENCE TENSION)	005-4

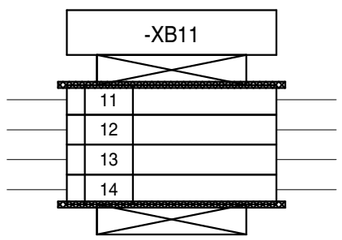

.

Ind. Rev	Date Date	Modification / Modification	Archiv. Micro-filmed	Ind. Rev	Date Date	Modification / Modification	Archiv. Micro-filmed
A	04-12-2008	Edition originale / First issue					

BORNIERS XB7 - XB8 - XB11

ATEXIA
BASE NAVALE - LA REUNION

Schneider Electric

AAM28083

Projet - No commande Project - Order No.	Indice Rev	Folio Sheet
GE3039/ORI	A	014

Format SEE A3 suite - 08/2002

COMMENTAIRE	FOLIO
CONTACT POSITION SECTIONNEUR (NO/1-2)	003-4
CONTACT POSITION SECTIONNEUR (NO/1-2)	003-5
CONTACT POSITION SECTIONNEUR (NF/3-4)	003-5
CONTACT POSITION SECTIONNEUR (NF/3-4)	003-5
CONTACT POSITION SECTIONNEUR (COMMUN/6)	003-5
CONTACT POSITION SECTIONNEUR (COMMUN/6)	003-6
CONTACT POSITION SECTIONNEUR (NO/6-7)	003-6
CONTACT POSITION SECTIONNEUR (NF/6-8)	003-6
CONTACT POSITION SECTIONNEUR (NO/9-10)	003-6
CONTACT POSITION SECTIONNEUR (NO/9-10)	003-7
CONTACT POSITION SECTIONNEUR DE TERRE (NF/11-12)	003-7
CONTACT POSITION SECTIONNEUR DE TERRE (NF/11-12)	003-7
CONTACT POSITION SECTIONNEUR DE TERRE (NO/13-14)	003-7
CONTACT POSITION SECTIONNEUR DE TERRE (NO/13-14)	003-8
RESISTANCE DE CHAUFFAGE	007-4
RESISTANCE DE CHAUFFAGE	007-4

BORNIER

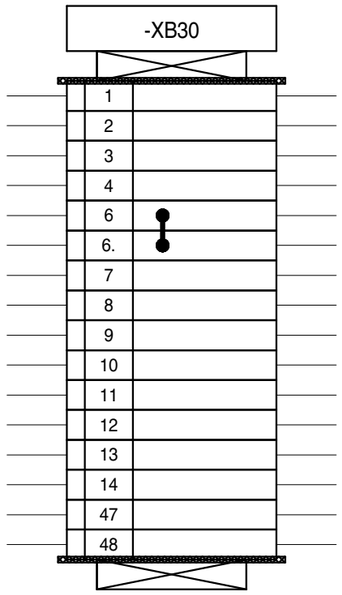

The technical information contained in this document is the exclusive property of Schneider Electric Industries S.A.S and cannot be used or disclosed to third parties of any kind without its written consent. Only those drawings and diagrams remitted after order booking are binding for execution. All devices shown in this diagrams are in open position, drawn out with operating mechanism discharged and all power sources off.

Les informations techniques contenues dans ce document sont la propriete exclusive de Schneider Electric Industries S.A.S et ne peuvent etre utilisees ou divulguees a des tiers quels qu'ils soient sans son accord écrit. Seuls nous engagent pour execution les plans et schémas remis après enregistrement de la commande. Les appareils représentés sur ce schéma sont en position ouvert - désarmés - débrochés - toutes sources coupées.

Ind. Rev	Date Date	Modification / Modification	Archiv. Micro-filmed	Ind. Rev	Date Date	Modification / Modification	Archiv. Micro-filmed
A	04-12-2008	Edition originale / First issue					

BORNIER XB30

ATEXIA
BASE NAVALE - LA REUNION

Schneider Electric

AAM28083

Projet - No commande Project - Order No.	Indice Rev	Folio Sheet
GE3039/ORI	A	015

The technical information contained in this document is the exclusive property of Schneider Electric Industries S.A.S and cannot be used, or disclosed, to third parties of any kind without its written consent. Only those drawings and diagrams remitted after order booking are binding for execution. All devices shown in this diagrams are in open position, drawn out with operating mechanism discharged and all power sources off.

Les informations techniques contenues dans ce document sont la propriete exclusive de Schneider Electric Industries S.A.S et ne peuvent etre utilisees ou divulguees a des tiers quels qu'ils soient sans son accord écrit. Seuls nous engagent pour execution les plans et schémas remis après enregistrement de la commande. Les appareils représentés sur ce schéma sont en position ouvert - désarmés - débroches - toutes sources coupées.

COMMENTAIRE	FOLIO
MOTEUR D'ARMEMENT	008-3
MOTEUR D'ARMEMENT	008-3
BOBINE DE FERMETURE	008-4
BOBINE DE FERMETURE	008-3
RELAIS D'ANTIPOMPAGE	008-5
BOBINE D'OUVERTURE A MISE	008-6
BOBINE D'OUVERTURE A MISE	008-6
NON UTILISE	008-9
NON UTILISE	008-9
CONTACT POSITION DISJONCTEUR (VOYANTS) (COMMUN/10)	008-10
CONTACT POSITION DISJONCTEUR (VOYANTS) (NO/10-11)	008-10
CONTACT POSITION DISJONCTEUR (VOYANTS) (NF/10-12)	008-10
CONTACT POSITION DISJONCTEUR (NF/13-14)	004-5
CONTACT POSITION DISJONCTEUR (NF/13-14)	004-5
CONTACT POSITION DISJONCTEUR (NO/15-16)	004-5
CONTACT POSITION DISJONCTEUR (NO/15-16)	004-5
CONTACT POSITION DISJONCTEUR (NF/17-18)	004-6
CONTACT POSITION DISJONCTEUR (NF/17-18)	004-6
CONTACT POSITION DISJONCTEUR (NO/19-20)	004-6
CONTACT POSITION DISJONCTEUR (NO/19-20)	004-6
CONTACT POSITION DISJONCTEUR (POUR SEPAM) (NF/21-22)	009-2
CONTACT POSITION DISJONCTEUR (POUR SEPAM) (NF/21-22)	009-2
CONTACT POSITION DISJONCTEUR (POUR SEPAM) (NO/23-24)	009-3
CONTACT POSITION DISJONCTEUR (POUR SEPAM) (NO/23-24)	009-3
BOBINE D'OUVERTURE A MANQUE	008-8
NON UTILISE	008-8
NON UTILISE	008-3
NON UTILISE	008-3
NON UTILISE	008-7
NON UTILISE	008-7
NON UTILISE	008-7

BORNIER

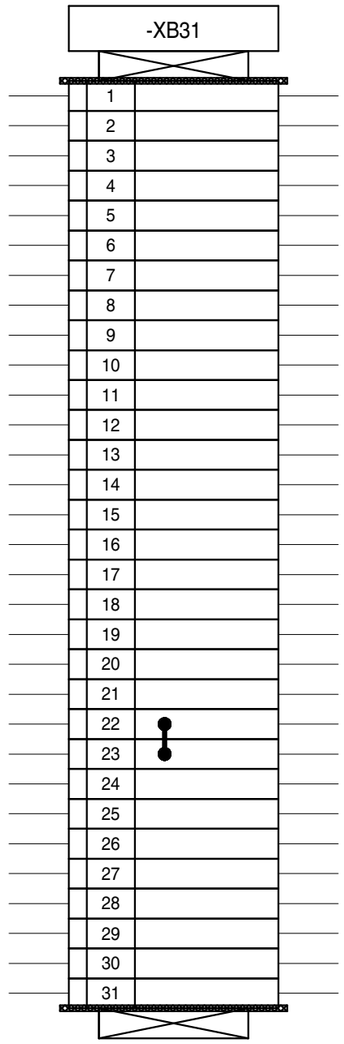

.

Ind. Rev	Date Date	Modification / Modification	Archiv. Micro-filmed	Ind. Rev	Date Date	Modification / Modification	Archiv. Micro-filmed
A	04-12-2008	Edition originale / First issue					

BORNIER XB31

ATEXIA
BASE NAVALE - LA REUNION

Schneider Electric

AAM28083

Projet - No commande Project - Order No.	Indice Rev	Folio Sheet
GE3039/ORI	A	016

Format SEE A3 suite - 08/2002

Nom composant / Component name Zone / Zone	Inst / Inst	Rep / Rep	Page Sheet	Designation / Designation	Fabricant Manufacturer	Ref. fabricant Manufacturer Ref.
.		A1	005	INTERFACE RS485 / RS485CC	MERLIN GERIN	ACE 919CC
		.A2	006	CENTRALE DE MESURE MONITOR CM4250	SQUARE D	CM4250
		.A3	006	AFFICHEUR CMDLC	MERLIN GERIN	CMDLCMG
		E1	005	TERRE	MERLIN GERIN	E1
		EH1	007	EPINGLE CHAUFFANTE	MERLIN GERIN	627940n
		F3	005	SEPAM 1000+ S40	MERLIN GERIN	SEPAM 1000+
		H40	008	VOYANT A DIODES ELECTROLUMINESCENTES VERT "ARRET"	MAFELEC	YSL1002R5N25HLE
		H50	008	VOYANT A DIODES ELECTROLUMINESCENTES BLANC "MARCHE"	MAFELEC	YSL1002R8N25HLE
		P4	005	ACE959 INTERFACE RS485 4 FILS	MERLIN GERIN	ACE 959
		Q1	004	DISJONCTEUR MT	MERLIN GERIN	SF1
		Q2	003	SECTIONNEUR DE LIGNE MT	MERLIN GERIN	LIGNE
		Q21	006	SECTIONNEUR DE LIGNE MT	MERLIN GERIN	LIGNE
		Q3	003	SECTIONNEUR DE MISE A LA TERRE MT	MERLIN GERIN	S.deT.
		Q31	006	SECTIONNEUR DE MISE A LA TERRE MT	MERLIN GERIN	S.deT.
		Q4	007	DISJONCTEUR BT C32H-DC 2 POLES 6A COURBE C	MERLIN GERIN	20544
		Q5	007	DISJONCTEUR BT C60N 2POLES 2A C 10KA 440V	MERLIN GERIN	24197
		S11	003	CONTACT DE POSITION SECTIONNEUR DE TERRE	SAIA	S11
		S12	003	CONTACT DE POSITION SECTIONNEUR DE TERRE	SAIA	S12
		S40	008	BOUTON POUSSOIR A IMPULSION ROUGE AVEC CONTACT NO "DECLENCHEMENT"	TELEMECANIQUE	ZB5AA4+ZB5AZ101
		S5	003	CONTACT DE POSITION SECTIONNEUR DE LIGNE MANOEUVRE EN FIN DE FERMETURE	SAIA	S5
		S50	008	BOUTON POUSSOIR A IMPULSION VERT AVEC CONTACT NO "ENCLENCHEMENT"	TELEMECANIQUE	ZB5AA3+ZB5AZ101
		S6	003	CONTACT DE POSITION SECTIONNEUR DE LIGNE MANOEUVRE EN FIN DE FERMETURE	SAIA	S6
		S60	008	COMMUTATEUR 2 POSITIONS 6 CONTACTS 3NO + 3NF "LOCAL-DISTANCE"	TELEMECANIQUE	K2SF56219Z
		S7	003	CONTACT DE POSITION SECTIONNEUR DE LIGNE MANOEUVRE EN FIN D'OUVERTURE	SAIA	S7
		S8	003	CONTACT DE POSITION SECTIONNEUR DE LIGNE MANOEUVRE EN FIN D'OUVERTURE	SAIA	S8
		S9	003	CONTACT DE POSITION SECTIONNEUR DE LIGNE MANOEUVRE EN FIN D'OUVERTURE	SAIA	S9
		T1	005	TRANSFORMATEUR DE COURANT	MERLIN GERIN	ARM3/N2F
		T2	005	TRANSFORMATEUR DE COURANT	MERLIN GERIN	ARM3/N2F
		T3	005	TRANSFORMATEUR DE COURANT	MERLIN GERIN	ARM3/N2F
		X20	004	CONNECTEUR MULTIBROCHES 42 CONTACTS	HARTING	HAN 42 DD
		X3	005	BOITE A BORNE ESSAI COURANT "ESSAILEC"	ENTRELEC	CCEVA
		.X4	005	BOITE A BORNES ESSAIS TENSION ESSAILEC	ENTRELEC	TCEC5A
		.X5	005	BOITE A BORNE ESSAI POLARITE 13mm	ENTRELEC	PCEC4A
		XB1	008	BDJ LIAISON ADO VISSE 6mm	ENTRELEC	019903415
		XB11	005	BORNE 8mm	ENTRELEC	011511811
		XB2	007	BORNE 8mm	ENTRELEC	011511811
		XB3	007	BDJ DE LIAISON ADO VISSE 8mm	ENTRELEC	019904225
		XB30	003	BLOC DE JONCTION VIS / CONNECTEUR	PHOENIX	3045017
		XB31	008	BLOC DE JONCTION VIS / CONNECTEUR	PHOENIX	3045017
		XB4	006	BORNE 8mm	ENTRELEC	011511811
		XB5	006	BORNE E/E 6 mm	ENTRELEC	11511607
		XB7	006	BDJ LIAISON ADO VISSE 6mm	ENTRELEC	019903415
		XB8	005	BORNE E/E 6 mm	ENTRELEC	11511607

NOTE : POUR LES CARACTERISTIQUES DES APPAREILS HT, SE REPORTER AU PLAN D'ENSEMBLE

The technical information contained in this document is the exclusive property of Schneider Electric Industries S.A.S and cannot be used or disclosed to third parties of any kind without its written consent. Only those drawings and diagrams remitted after order booking are binding for execution. All devices shown in this diagrams are in open position, drawn out with operating mechanism discharged and all power sources off.

Les informations techniques contenues dans ce document sont la propriete exclusive de Schneider Electric Industries S.A.S et ne peuvent etre utilisees ou divulguees a des tiers quels qu'ils soient sans son accord écrit. Seuls nous engagent pour execution les plans et schémas remis après enregistrement de la commande. Les appareils représentés sur ce schéma sont en position ouvert - désarmés - débroches - toutes sources coupées.

Ind. Rev	Date Date	Modification / Modification	Archiv. Micro-filmed	Ind. Rev	Date Date	Modification / Modification	Archiv. Micro-filmed
B	11-12-2008	Mise à jour module com.					
A	05-12-2008	Edition originale / First issue					

NOMENCLATURE

ATEXIA
BASE NAVALE - LA REUNION

Schneider Electric

AAM28083

Projet - No commande Project - Order No.	Indice Rev	Folio Sheet
GE3039/ORI	B	017